handtmann
Idéias com futuro.

HANDTMANN VF 800
ENCHIMENTO A VÁCUO TEM UM NOVO NOME

REPENSADO. REFEITO.

A Handtmann VF 800 é uma enchedora a vácuo como nenhuma outra. Ela marca um novo e importante salto tecnológico com mais de cem ideias inovadoras. O nome VF 800 representa a perfeição nos mínimos detalhes e uma qualidade em toda a linha. Exatidão de porcionamento com estabilidade ao longo do tempo, mínimo desgaste, capacidade em função da necessidade, diversidade na aplicação, higiene e ergonomia em níveis elevados são a base para o sucesso de sua empresa.

ORIENTADA AO FUTURO EM TODA A LINHA

Princípio de transporte com economia de produto

Qualidade superior e incondicional do processamento

Menor carga dos produtos reduzido

Risco produção com falha reduzido

Elevação da capacidade e funções adicionais quanto à solicitação

Elevada vida útil dos componentes do sistema de alimentação

Reprocessamento e necessidade de

Porcionamento a vácuo de forma segura

Intervalos de manutenção prolongados em até 20%

Compatibilidade com muitas máquina acessória e soluções de automação

Bomba a vácuo robusta e com pouca manutenção

Realização de uso fácil

Moedor de embutimento higiênico com

Diversas variantes de

Qualidade do produto supervisionada automaticamente

Unidade de aquecimento móvel para produtos

Elevada segurança em produtos alimentícios

Comando do monitor com operação intuitiva em 28 idiomas

Operação livre de problemas

Rotação variável do moedor independente da velocidade de alimentação

Bomba de massa com sistema de alhetas ajustável e aperfeiçoada com compensação de peso

Funções assistentes inteligentes para

Precisão de pesagem estável ao longo do tempo

Posição de operação ergonômica

Distribuição de ar residual

Elevação da capacidade disponível quanto à solicitação

Proteção do estrado em função do carregamento

Alimentação precisa de massas sensíveis e com admissão difícil

Soluções práticas de armazenamento de peças e acessórios

Emissões sonoras reduzidas

Superfícies externas da máquina a serem limpas facilmente

Servo-acionamentos de alta qualidade especialmente desenvolvidos

Risco de contaminação minimizado por

cumeeira de proteção contra gotejamento no cesto de elevação

Qualidade de limpeza simples de ser comprovada

Esterilização patenteada por UVC do ar ambiente

Limpeza prévia e intermediária automatizada do sistema de alimentação e da tremonha de vácuo

Melhor ergonomia para trabalhos livres de cansaço

A Handtmann continua girando a roda da inovação para o desenvolvimento da nova série VF 800. Pois não se trata apenas de otimização e aperfeiçoamento de características individuais ou módulos de máquinas. Trata-se do tudo sobre os novos padrões na área de ENCHIMENTO A VÁCUO. A experiência da engenharia mecânica ao longo de 60 anos para o processamento de alimentos fluiu igualmente no desenvolvimento bem como no reconhecimento a partir do diálogo contínuo com clientes em todo o mundo. Exigências e desejos de diretores, gerentes de produção, responsáveis técnicos e pela qualidade como também operadores de máquinas foram registrados e considerados como consequência.

O orgulho no resultado em mais de 100 inovações. Desenvolvimentos patenteados entre os muitos, que agregam valor em toda a linha à sua empresa e aos seus funcionários.

2

3

4

5

QUALIDADE É O QUE O CLIENTE MAIS QUER

A VF 800 proporciona visual de produtos perfeitos do começo ao fim

1

Que enchem os olhos. Por isto, não se trata apenas de uma precisão de peso em gramas e estável ao longo do tempo, mas também da aparência de seus produtos. Sejam embutidos ou salsichas, carnes, queijos, massas, peixes, produtos finos, o visual na embalagem e no prato é decisivo para a primeira compra e demais compras na sequência.

AS 5 PRINCIPAIS VANTAGENS DA QUALIDADE

- Princípio de transporte com economia de produto
- Porcionamento a vácuo de forma segura
- Qualidade do produto supervisionada automaticamente
- Elevada segurança em produtos alimentícios
- Rotação variável do moedor independente da velocidade de alimentação

Bomba de alimentação com sistema de alhetas A última palavra em produtos de qualidade | 1
Já na primeira geração de enchedora a vácuo nos anos 60, a Handtmann tinha como foco o princípio da bomba de alimentação com sistema de alhetas. A partir do aperfeiçoamento contínuo, o processo de alimentação na geração VF 800 alcançou uma nova dimensão. Está em questão não apenas a melhoria da precisão de pesagem, sobretudo foram ajustados os canais de alimentação quanto à economia de produto. O resultado: praticamente nenhuma solicitação do produto no processo de porcionamento!

Alimentação confiável e com economia de produto em série
O sistema inteligente a vácuo foi reforçado em capacidade e robustez, garantindo uma alimentação confiável e econômica associada à otimização da geometria de admissão do sistema de condução também com produtos pesados. Com este objetivo, também foi criado a tremonha de entrada com otimização de fluxo e aperfeiçoada a forma da peça angular de alimentação. Como opção, o nível de vácuo não apenas foi ajustado na faixa de 50 a 100%, mas também na faixa de 0 a 50%, o que no processamento de produtos contendo ar e sensíveis proporciona uma aparência perfeita do produto.

Qualidade do produto supervisionada automaticamente | 2 | 3
O sonho de cada responsável pela qualidade se torna real:
A enchedora a vácuo supervisiona com base na pressão, temperatura, vácuo e carga de acionamento as relações no sistema de condução e informa oportunamente as possíveis causas quanto à qualidade assegurada através do comando e sinalizadores opcionais disponíveis. O risco de caras produções com falha é assim reduzido nitidamente.

Segurança em produtos alimentícios estão em primeiro plano | 4
Por este motivo, todas as partes não metálicas na VF 800 não apenas estão conforme o FDA e detecção de metal na área de alimentos, mas também permitem o bom reconhecimento visual com base na cor azul. Além disto, foram instalados raspadores na tremonha de enchimento protegidos contra perda e quebra, sendo todos os lubrificantes compatíveis aos alimentos (autorização USDA H1).

Novo moedor de embutimento GD 451 e acessória de carne picada GD 452 | 5
Em muitos produtos de carne picada ou embutidos crus, o moedor de embutimento da Handtmann é imprescindível no processo.
Assim foi dada grande atenção no desenvolvimento de máquinas VF 800 quanto às exigências da tecnologia de moagem.
O desenvolvimento do novo moedor de embutimento GD 451 foi concebido a partir do zero. Um poderoso servo-acionamento com mais 45% de potência e mais 110% de rotação garante as mais elevadas capacidades de embutimento também em baixas temperaturas. Através do acionamento separado é possível ajustar a relação otimizada entre a velocidade de porcionamento e a velocidade de corte em diferentes produtos. Ambos os parâmetros constam na memória de produtos e garantem assim uma alta segurança do processo e elevada qualidade do produto de modo constante.

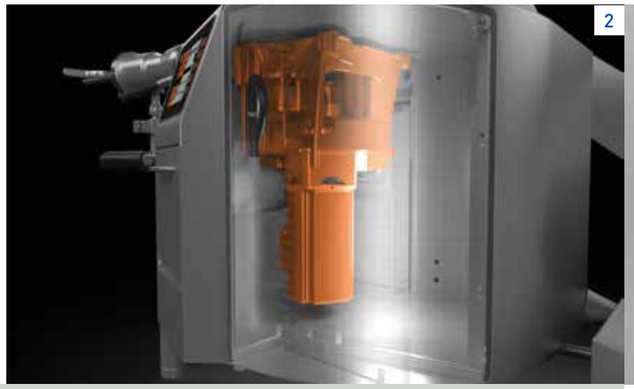

2

3

MAIS PRECISO

A VF 800 define novos padrões em questão de precisão de pesagem

Precisão de porcionamento e o nome Handtmann são inseparáveis e estão ligados entre si. No passado, melhoramos a precisão de porcionamento em cada uma das novas enchedoras a vácuo em série. Também dentro de uma geração foi otimizado continuamente quanto a esta questão. Com a nova VF 800 se consegue colocar o ponto de referência ainda mais alto. Como consequência, todos os fatores de influência para o porcionamento preciso foram considerados no desenvolvimento.

Alimentação confiável e enchimento da câmara | 1
O ponto de partida para o porcionamento preciso à pesagem é a alimentação na bomba de massa. Apenas se as câmaras da bomba de alimentação com sistema de alhetas estiverem totalmente enchidas, é possível alcançar a pesagem precisa. Com o novo sistema de vácuo da série VF 800 de particularmente alta eficiência, mesmo os produtos aglutinados de alta viscosidade são aspirados de modo confiável e cuidadoso com alta capacidade de saída. Dependendo da consistência do produto, a peça angular de alimentação e a peça angular oposta apoiam o processo.
O distribuidor a vácuo patenteado da Handtmann garante uma elevada segurança funcional e um enchimento sem ar em massas muito fluídas, sem fuga no separador de água.

Precisa troca mecânica e comando dinâmico dos servo-acionamentos
A servo-tecnologia da Handtmann representa um poderoso sistema de eficiência energética ao mesmo tempo a partir de software programável individualmente, amplificadores de alta qualidade e servomotores de alta capacidade.

1

O posicionamento preciso dos acionamentos resulta numa precisão de porcionamento perfeita. A configuração dinâmica e individual de aceleração e retardamento torna isto possível, por ex. para adaptar a ejeção de produtos e embutidos sensíveis.

Construção estável da unidade de acionamento e alimentação | 2
Aqui foi feito todo o trabalho. A unidade de acionamento foi dimensionada construtivamente para o dobro da vida útil. A rigidez alcançada através disso possibilita que também não ocorram distorções mesmo nas mais altas pressões de enchimento.
O mecanismo de fechamento da bomba de alimentação foi previsto com uma longa alavanca otimizada para o efeito, a qual garante um fechamento confiável com mínimo esforço.

Bomba de alimentação ajustável e aperfeiçoada | 3
A nova geometria da bomba de alimentação com sistema de alhetas não apenas proporciona a condução do produto com extrema economia, mas também e sobretudo um fluxo do produto sem vazamentos e refluxos. A compensação de peso patenteada pela Handtmann foi otimizada em resposta a solicitações e se torna parte importante na melhoria da pesagem.
Na escolha de materiais foram colocadas as mais altas exigências quanto à resistência ao desgaste e, com isto, a precisão do porcionamento permanece estável por longo tempo. Está claro que a bomba de alimentação VF 800 é ajustável, pelo qual resulta uma vida útil consideravelmente prolongada dos componentes do sistema de alimentação em comparação com outros princípios de sistemas de alimentação.

Regulagem da pesagem com HCU
Na maioria dos alimentos se trata de produtos naturais, cujas propriedades não são consistentes mesmo em processos de fabricação padronizados. Por ex. a densidade relativa de um produto pode variar a cada batelada devido à variação de temperatura, isso pode resultar em diferentes pesos, apesar da alta precisão volumétrica de porcionamento. A solução:
A Handtmann Communication Unit (HCU) permite uma integração de enchedoras a vácuo e balança de controle bem como neutraliza deste modo diferenças de pesagem ocorridas em função da densidade. Precisão de porcionamento elevada ao quadrado!

AS 5 PRINCIPAIS VANTAGENS DA PRECISÃO

- Bomba de massa com sistema de alhetas ajustável e aperfeiçoada com compensação de peso
- Precisão de pesagem estável ao longo do tempo
- Alimentação precisa de massas sensíveis e com admissão difícil
- Servo-acionamentos de alta qualidade especialmente desenvolvidos
- Regulagem da pesagem automática com HCU

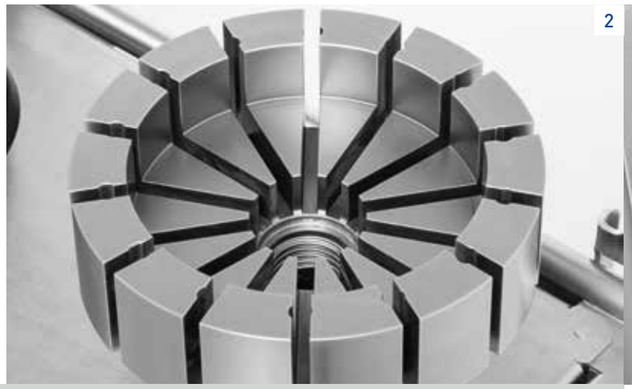

2

3

4

A PRÓXIMA MANUTENÇÃO PODE ESPERAR

A VF 800 comprovada com pouco desgaste e alta durabilidade

1

Cada parada não planejada da máquina causa transtorno, pois custa tempo e dinheiro. Por isto, a manutenção regular é uma obrigação absoluta, a fim de garantir a segurança funcional da máquina. Por outro lado é válido que quanto menor for o gasto de manutenção, melhor. A VF 800 maximiza a durabilidade graças aos componentes robustos e duráveis e de muito fácil limpeza. Pois a pouca manutenção significa mais produtividade.

Qualidade de processamento a nível superior | 1
Qualidade incondicional! A Handtmann é conhecida por isto. No desenvolvimento e produção de enchedoras a vácuo VF 800 foi definido um novo capítulo quanto ao nível da qualidade: para qualidade superior incondicional em cada detalhe. Por ex. os componentes de acionamento foram dimensionados para o dobro da vida útil. Componentes que alimentam o produto também foram executados ainda mais estáveis.

Sistema de alimentação ajustável e otimizado ao desgaste | 2
O centro da tecnologia de enchimento a vácuo da Handtmann não apenas foi revisado para a nova geração de máquinas, mas também modificado e otimizado profundamente. Assim emparelhamentos de materiais da mais alta qualidade são utilizados, proporcionando menos desgaste. Componentes mais caros como carcaça da bomba e rotor são especialmente temperados e claramente desgastam mais lentamente, de modo que resultam custos de manutenção mais baixos ao longo do ciclo de vida da máquina. Está claro que o sistema de alimentação VF 800 é ajustável, pelo qual resulta uma vida útil consideravelmente prolongada dos componentes do sistema de alimentação em comparação com outros princípios de sistemas de alimentação.

AS 5 PRINCIPAIS VANTAGENS DA MANUTENÇÃO

- Qualidade superior e incondicional do processamento
- Elevada vida útil dos componentes do sistema de alimentação
- Intervalos de manutenção prolongados em até 20%
- Bomba a vácuo robusta e com pouca manutenção
- Moedor de embutimento higiênico com pouca manutenção

Até 20% prolongado os intervalos de manutenção | 3
A tecnologia inteligente do sensor e do comando torna isto possível: o grau de uso da enchedora a vácuo é detectado continuamente, em baixa solicitação o ciclo de manutenção é prolongado automaticamente em até 2.400 horas de operação ao invés de 2.000. Uma patente da Handtmann, que vale muito para você!

Sistema a vácuo para as mais altas demandas
A produção diária nas operações industriais apresentam as mais altas exigências quanto à confiabilidade do sistema a vácuo. Isso se reflete em um cálculo impressionante na bomba a vácuo desenvolvida especialmente para as máquinas VF 800: A unidade de 40 m³/h recebe um volume de óleo 25% maior e um filtro realmente 60% maior, que é ainda isento de manutenção.

Moedor de embutimento GD 451 com pouca manutenção | 4
Responsáveis pela manutenção devem dar atenção especial ao moedor de embutimento, pois os conjuntos de corte devem ser trocados regularmente e retificados para um resultado ideal do produto. O torquímetro da Handtmann com torque de aperto definido permite que o conjunto de corte seja tensionado de modo ideal e, através disto, dure mais tempo. O moedor de embutimento GD 451 também foi concebido com construção totalmente nova; o resultado pode ser visto: o intervalo de manutenção foi duplicado apesar de 45% de potência complementar!

1

2

3

PROXIMIDADE A TODO TEMPO

A VF 800 também é feito para o ser humano. Tudo é facilmente acessível e simples de operar.

Através da ergonomia Manuseio simples e de fácil limpeza permitem poupar custos e um tempo enorme. Naturalmente também custa muito tempo manter o foco no operador na construção e no projeto de uma máquina. Porém vale a pena. Para o funcionário, para você e finalmente para a qualidade de seus produtos.

Parceria inteligente com alta competência social | 1
Como você imagina o funcionário ideal? Ele deve ser confiável e simples no relacionamento, deve pensar em conjunto bem como dar apoio, e naturalmente falar o idioma próprio. O comando da enchedora a vácuo VF 800 fala 28 idiomas, o operador faz o trabalho de ajuste de cada quantidade e, além disto, conta com assistentes inteligentes, que também instruem com eficiência operadores não qualificados.

Assistente de nivelamento para ajuste simples e rápido | 2
Esta função patenteada da Handtmann faz o alinhamento da máquina como um jogo infantil. Um sensor de posição integrado detecta a posição exata da máquina. O comando mostra esta graficamente e dá indicações para o alinhamento correto: "girar o pé da máquina ainda uma volta para trás à esquerda - perfeito!"

O Assistente de Configuração da Máquina (MSA) facilita a preparação | 3
Com a grande diversidade de produtos, quase sempre pode ser perdida a visão geral do equipamento e do ajuste corretos. Em tais momentos, o MSA ajuda a escolher as peças corretas e iniciar a operação da máquina com segurança do processo.

AS 5 PRINCIPAIS VANTAGENS DO MANUSEIO

- Comando do monitor com operação intuitiva em 28 idiomas
- Funções assistentes inteligentes para o alinhamento e preparação da máquina
- Posição de operação ergonômica
- Proteção do estrado em função do carregamento
- Soluções práticas de armazenamento de peças e acessórios

4

5

A ergonomia não é apenas um lema.
O comando e o degrau da enchedora a vácuo VF 800 são compatíveis ao operador, a alavanca de joelho é regulável com frequência e feita de material macio. Assim sempre é garantida a posição ideal de operação.

Alívio do operador através do estrado aperfeiçoado | 4
O interruptor de segurança do degrau só é disparado se o operador subir no estrado. Por isto, o degrau pode permanecer dobrado para baixo durante a operação da máquina. O constante rebatimento manual para cima e para baixo da superfície para pisar é passado. Proteção das costas e aumento da eficiência - patenteados pela Handtmann!

Soluções práticas de armazenamento de peças e acessórios | 5
Sempre o equipamento correto à mão com soluções de armazenamento para a série VF 800.
A chapa de apoio de aço inoxidável é suspensa simplesmente no suporte giratório do funil e oferece assim lugar para tubos de embutimento, ferramentas e outros materiais de apoio.

Os carros para peças com execução higiênica e alta qualidade são a solução perfeita para a retenção segura e clara de peças soltas e acessórios. Estão disponíveis em dois tamanhos. O modelo menor 449-04 oferece lugar para todas as peças de uma máquina de enchimento - como opção com ou sem moedor de embutimento GD 451. O modelo maior 449-05 é perfeitamente apropriado para duas máquinas: duas enchedoras a vácuo ou uma linha de produção consistindo em uma enchedora a vácuo e dispositivo adicional. As inserções são separáveis individualmente e admitem compartimentos padrão europeu E1 e E2.

2

3

HIGIENE NÃO É TUDO, MAS SEM HIGIENE TUDO É NADA

A VF 800 é dimensionada até nos detalhes quanto à qualidade assegurada

A responsabilidade pelos alimentos protegidos ocorre mesmo na empresa. Assim, autocontroles da higiene são especialmente importantes. Entretanto ainda mais importante é excluir possíveis casos de higiene desde o início. Começando pelo design higiênico conforme DIN EN 1672-2:2005, passando por componentes com limpeza sem esforço até a esterilização do ar ambiente por raios UV com ondas curtas, a VF 800 oferece os melhores requisitos para higiene no mais elevado nível.

1

AS 5 PRINCIPAIS VANTAGENS DA HIGIENE

- Superfícies externas da máquina a serem limpas facilmente
- Qualidade de limpeza simples de ser comprovada
- Limpeza prévia e intermediária automatizada do sistema de alimentação e da tremonha de vácuo
- Risco de contaminação minimizado por cantoneira de proteção contra gotejamento no cesto de elevação
- Esterilização patenteada por UVC do ar ambiente

Superfícies externas da máquina a serem limpas facilmente | 1
O novo perfil da máquina se baseia em superfícies externas lisas e dreno de água por superfícies abauladas e limpas - por ex. na estrutura da máquina, suporte giratório da tremonha e no dispositivo de braço elevador. Pequenas fendas, comprimentos de vedação curtos e poucos chanfros proporcionam que não apareçam mesmo cantos com sujeira.

Qualidade de limpeza melhor comprovada | 2
A forma otimizada, pequena profundidade de engate e diâmetros maiores do separador de água possibilitam um melhor visual e facilidade de acesso para trabalhos de limpeza. A iluminação adicional facilita a inspeção do resultado da limpeza.

Segurança ideal da limpeza do distribuidor a vácuo | 3
O distribuidor a vácuo higiênico é montado firmemente, o fecho a vácuo pode ser retirado e o canal a vácuo pode ser limpo por fora, sem que a tremonha tenha que ser rebatida. O canal a vácuo e o tubo a vácuo são totalmente visíveis com o alojamento giratório da tremonha aberto, os canais são até mesmo iluminados.

4

Risco de contaminação minimizado por água de gotejamento no lado inferior do transporte de massa | 4
A água de gotejamento do transporte de massa é desviada por uma cantoneira de proteção contra gotejamento fixada no cesto e não cai assim na tremonha. Uma solução patenteada da Handtmann para um complemento na segurança em produtos alimentícios.

Limpeza segura quanto ao processo | 5
As enchedoras a vácuo VF 800 são equipadas em série com um programa de limpeza para o sistema de alimentação. Isto permite uma limpeza prévia eficiente como água quente até 90°C, sem que a máquina seja danificada.

5

6

Opcionalmente é oferecido o sistema patenteado, automático de limpezas pré e intermediária da tremonha através de cabeçote spray. Um programa controla o processo de borrifar aguá em cada ponto da tremonha, reduzindo o tempo necessário para as limpezas nas trocas de produtos ou limpeza final

Esterilização patenteada por UVC do ar ambiente | 6
Como opção, o ar aspirado para resfriamento da máquina é conduzido por uma unidade de esterilização integrada. Com isto, os germes no ar como listerias e esporos de espaços arejados são exterminados de modo eficaz e confiável por radiação UVC - totalmente automático e "ao mesmo tempo".

1

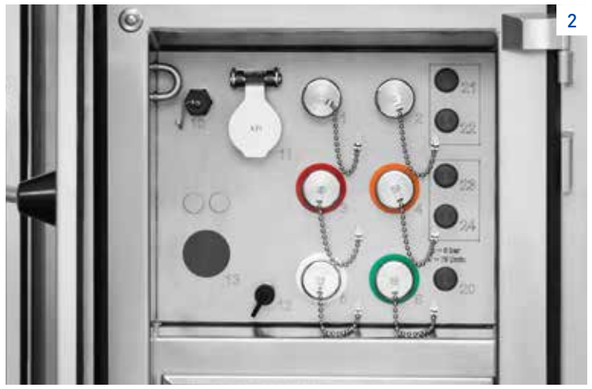

2

A ENCHEDORA A VÁCUO PARA TODOS OS CASOS

A VF 800 atende a suas exigências - não importa quantas vezes também possam mudar

AS 5 PRINCIPAIS VANTAGENS DA FLEXIBILIDADE

- Elevação da capacidade e funções adicionais quanto à solicitação
- Compatibilidade com muitas máquina acessória e soluções de automação
- Diversas variantes de funil para múltiplas aplicações
- Unidade de aquecimento móvel para produtos embutidos a quente.
- Opções de automação para enchimento eficiente

A segurança planejada é um bem valioso. Infelizmente hoje parece ser cada vez menos planejada. Mercados e comportamentos de consumidores mudam constantemente e com isto as exigências, que são colocadas em um processamento de alimentos. Que bom que existem soluções de produção flexíveis como as enchedoras a vácuo VF 800.

Elevação da capacidade quanto à solicitação
A VF 800 é a primeira e única enchedora a vácuo que cresce com suas exigências. Você escolhe um modelo, cuja capacidade corresponda exatamente à sua necessidade. Ao aumentar sua necessidade quanto à capacidade de enchimento, você pode aumentar a capacidade existente de sua VF 800 "S" sob solicitação. O conceito patenteado e único da máquina escalonável garante a você máxima capacidade de adaptação e consideráveis vantagens de custo comparando com a aquisição de uma nova máquina.

Compatibilidade com muitos dispositivos e máquinas adicionais | 2
O programa abrangente em dispositivos adicionais da Handtmann permite uma multiplicidade quase infindável quanto a produtos tradicionais e modernos. Aparelhos externos como clipsadoras, detectores de metal, máquinas de embalamento e tapetes transportadores também possibilitam a conexão com as as enchedoras a vácuo através de tomadas ajustáveis. Conectividade é o melhor! A propósito: Sua nova enchedora a vácuo VF 800 também é claramente compatível com a maioria das máquinas acessórias Handtmann existentes.

Garante a solução adequada em tremonha | 1
É difícil imaginar quantas funções estão inseridas na geometria e execução de uma tremonha. Por isto, a enchedora a vácuo VF 800 oferece como alternativa a tremonha padrão na versão com 350 litros de uma peça, diversas variantes de tremonha diferentes, que podem ser combinadas, além disto, com uma unidade de aquecimento móvel.

- Para um planejamento de produção misto, é recomendado como opção a tremonha bipartida com volumes de 240 ou 350 litros, de onde 90 litros caem na parte inferior da tremonha. A tremonha bipartida se baseia em uma patente da Handtmann e se destaca pelo manuseio ergonômico favorável e mais rápido na troca de produtos e limpeza.
- No processamento de produtos muito fluídos, a tremonha de 350 litros com parte superior angular é vantajosa. Por um lado, é impedida a inclusão de ar na tremonha ao derramar produto, por outro também permite o basculamento higiênico e seguro ao processo de todo o reservatório enchido.
- Recentemente desenvolvido para batentes maiores foi uma tremonha especialmente moldada com até 550 litros de conteúdo em massas sólidas. Com produtos muito fluídos, mesmo assim estão disponíveis ainda 450 litros. A peculiaridade destes tremonha pode ser o fácil enchimento através do dispositivo de braço elevador incorporado.

Ativação flexível de funções pelo HFM
O Módulo de Funções da Handtmann (HFM) torna isto possível: uma variedade de funções de software pode ser equipada posteriormente de modo fácil conforme necessidade.

- Regulagem a vácuo para o ajuste fino de 0 a 100%. Esta função é protegida por patente e permite também embutir e porcionar a vácuo produtos sensíveis e contendo ar.
- A regulagem da pressão para o condução definido e consistente de produtos, por ex. para a alimentação de linhas de torção acessória ou máquinas de moldagem.
- Embutimento e porcionamento sincronizados quanto à sincronização automática, por ex. com máquinas de embalamento ou tapetes transportadores.
- Sincronização com clipsadoras Poly-clip através de uma interface patenteada para capacidade eficaz mais elevada, controle simples e desgaste mínimo.
- Controle através de interface WS-Food.

3

4

5

Controle opcional da temperatura da tremonha com unidade móvel de aquecimento | 3

Como opcional, todas as variantes de tremonha podem ter temperatura constante mediante unidade móvel de aquecimento. Assim a água de aquecimento (até 90°C) é conduzida através de uma mangueira pelo tremonha de dupla parede. Com isto, é mantido um produto quente também durante o processo de embutimento e porcionamento em temperatura constante.
O ajuste de temperatura ocorre no comando da enchedora a vácuo e é armazenado na memória de produtos. Além disto, as temperaturas são protocoladas.
A unidade de aquecimento móvel MH 465 com dois circuitos de aquecimento oferece a possibilidade de conectar mais enchedoras a vácuo - também em série. Com o circuito de água fechado com proteção integrada antes da sobrepressão, aquecimento excessivo e operação a seco, resulta um consumo de energia e água extremamente baixo e tempos de aquecimento muito curtos. O reabastecimento com água, ventilação e compensação de pressão ocorrem automaticamente; os acoplamentos de mangueiras são executados com bloqueios e protegidos contra gotejamento em ambos os lados, para proteção contra escaldaduras.

Versão móvel torna a VF 800 móvel | 5

Uma opção significativa no uso alternado em diferentes espaços é o mecanismo de rodagem para os modelos VF 800. Com ajuda da unidade de transporte, é possível que uma pessoa mova a enchedora a vácuo com mínimo esforço - mesmo com dispositivo de braço elevador incorporado.

O acionamento em separado da peça angular de alimentação impede a separação no produto

Em produtos líquidos com componentes integrais como sopas e cozidos existe o desafio de impedir uma desagregação de diferentes ingredientes. Com o acionamento adicional integrado opcional para a peça angular de alimentação, a enchedora a vácuo se torna em misturador; independente da velocidade de porcionamento, é possível ajustar a velocidade de mistura e armazenar na memória de produtos. Assim são abertas novas possibilidades para sua máquina VF 800.

Opções de automação para uma alimentação eficiente | 6

Na produção industrial, a tremonha é alimentada com frequência mais de cem vezes por turno. Logo, o que poderia ser mais natural que economizar tempo neste momento e com isto se tornar mais produtivo. Isto possibilita duas novas funções da série VF 800:

- Um sensor integrado no sinalizador detecta, quando quando outroa carga pode encontrar espaço na tremonha. O transporte de massa situado na posição de espera é então basculado automaticamente, sem que o operador se preocupe com isto.

- Ganho de tempo adicional proporciona o abaixamento rápido do dispositivo de braço elevador 496. Ao pressionar a tecla para baixo, o braço se abaixa com velocidade em quatro níveis.

Unidade de controle móvel como braço prolongado do comando da VF 800 | 4

A unidade de controle móvel opcional também permite, além da exibição de informações e indicações importantes, o ajuste de importantes parâmetros do comando da enchedora com posição remota. A grande tela de 7" no formato de tablet pode ser utilizada por ex. no fim da unidade longitudinal de sistemas AL, sendo também fornecida assim através da máquina com fluxo. Como opção, também é possível posicionar a unidade de controle móvel em outro local com flexibilidade, por ex. em unidades de armazenamento posterior como máquinas de embalamento ou esteira de transporte.
A transmissão de sinal ocorre por cabo ou através da unidade de emissão WLAN opcional na coluna de sinais da tremonha de enchimento.

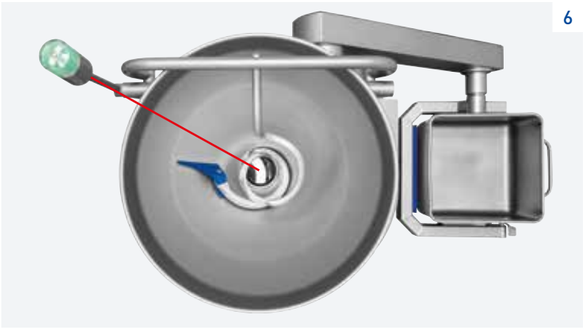

6

A VF 800 comanda e sincroniza uma variedade de dispositivos adicionais e soluções de automação

Com o monitor de comando como elemento de comando central, os processos de produção complexos são comandados facilmente. As enchedoras a vácuo VF 800 da Handtmann são assim centrais de comando independentes nas complexas soluções de sistemas e módulos básicos altamente compatíveis nos processos de produção automatizados.

Nas posições centrais dos processos de produção estão:

- A variabilidade pela simples sincronização com máquinas adicionais como linhas de salsichas, sistemas de moagem, máquinas de moldagem e sistemas de dosamento.

- Interfaces eficazes com dispositivos adicional e suplemental de terceiros como por ex. clipsadoras, detectores de metal, esteira de transporte, balanças de controle, etc.

- Integração flexível da VF 800 como módulo de porcionamento e comando em linhas automatizadas como por ex. através da conexão de sistemas de manuseio de produtos como soluções de agrupamento, aparelho de colocação em bandejas e unidade de transferência de estoque de fumo.

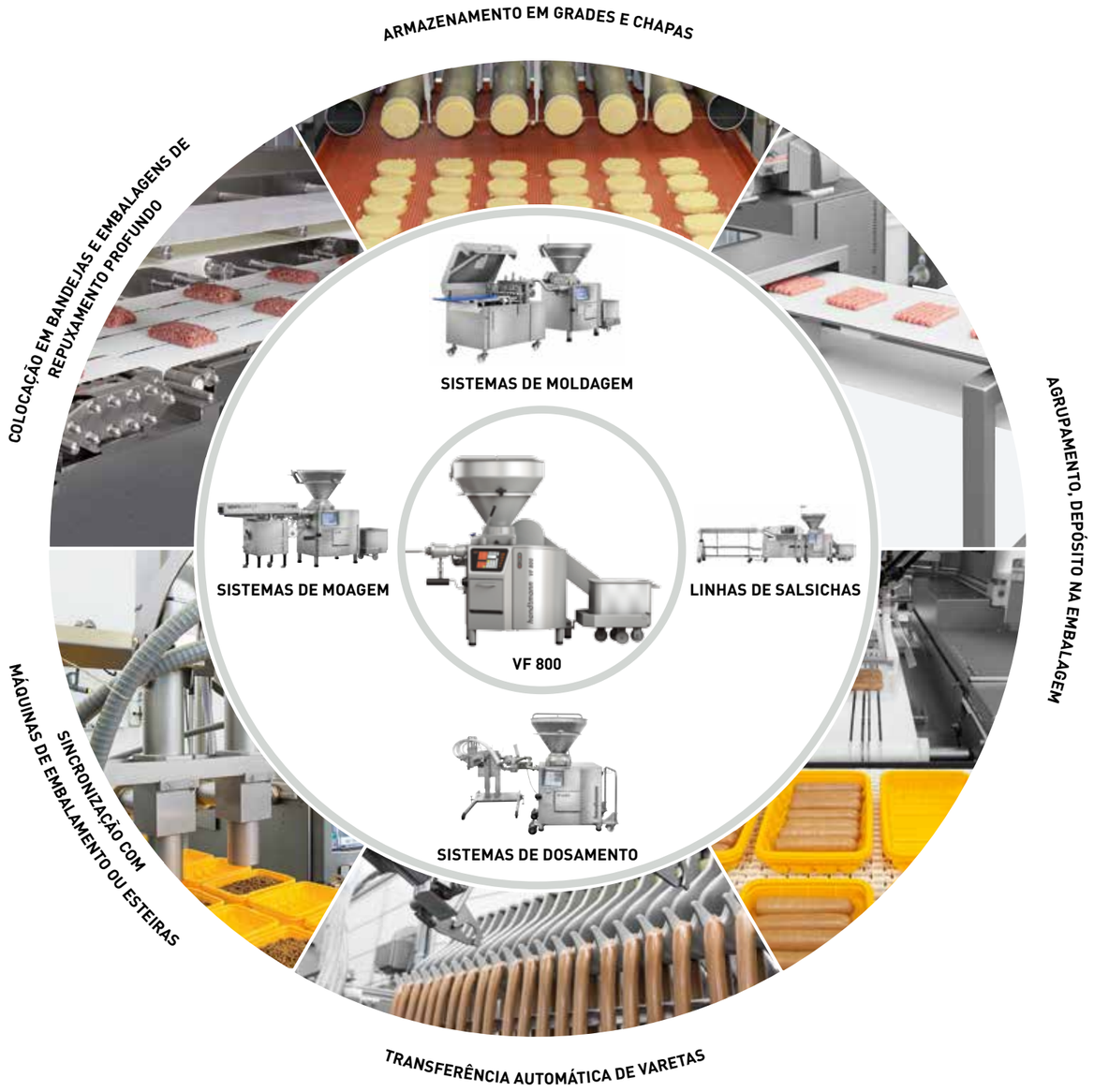

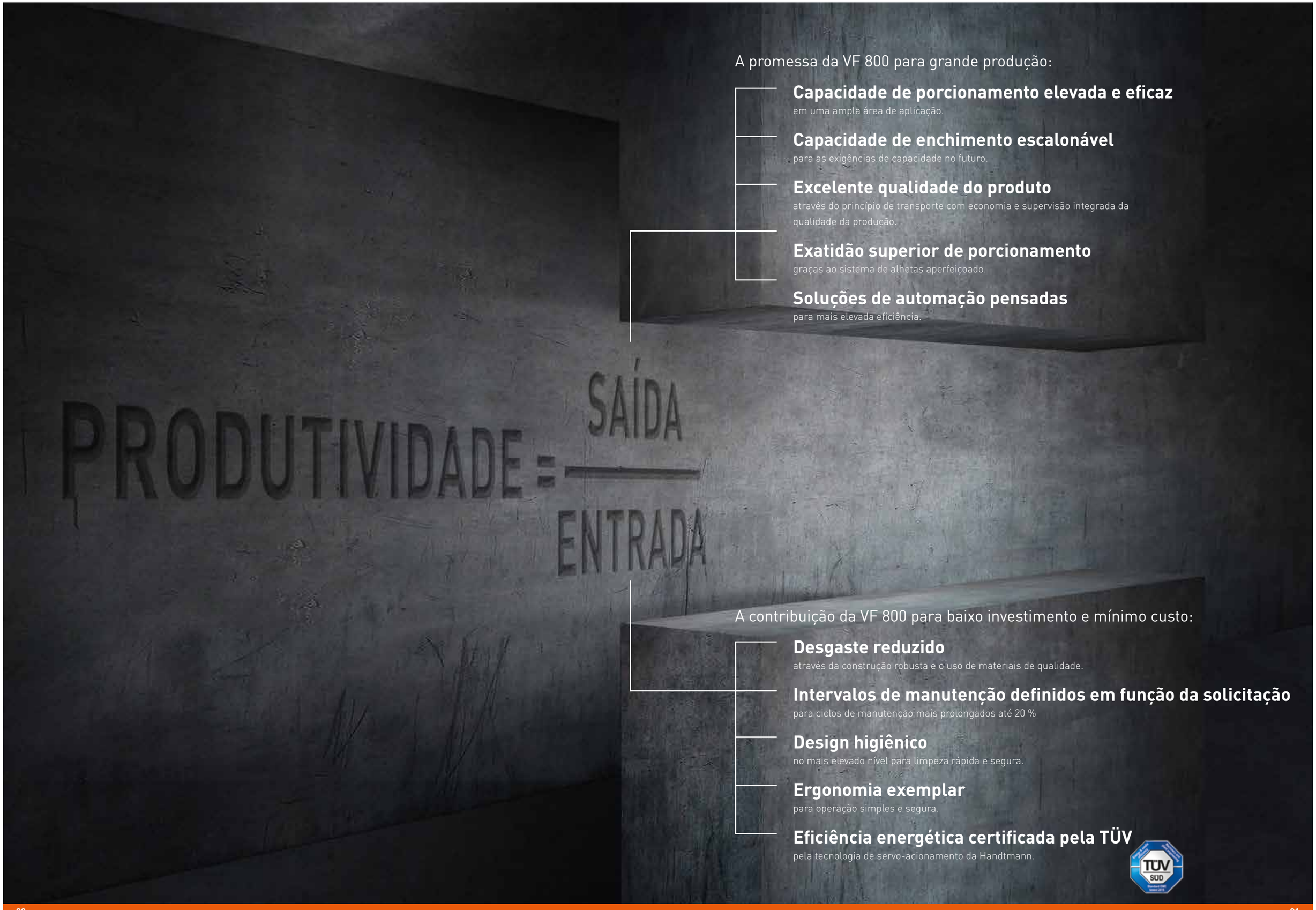

A promessa da VF 800 para grande produção:

Capacidade de porcionamento elevada e eficaz
em uma ampla área de aplicação.

Capacidade de enchimento escalonável
para as exigências de capacidade no futuro.

Excelente qualidade do produto
através do princípio de transporte com economia e supervisão integrada da qualidade da produção.

Exatidão superior de porcionamento
graças ao sistema de alhetas aperfeiçoado.

Soluções de automação pensadas
para mais elevada eficiência.

A contribuição da VF 800 para baixo investimento e mínimo custo:

Desgaste reduzido
através da construção robusta e o uso de materiais de qualidade.

Intervalos de manutenção definidos em função da solicitação
para ciclos de manutenção mais prolongados até 20 %

Design higiênico
no mais elevado nível para limpeza rápida e segura.

Ergonomia exemplar
para operação simples e segura.

Eficiência energética certificada pela TÜV
pela tecnologia de servo-acionamento da Handtmann.

FEITO SOB MEDIDA

A VF 800 está disponível em novas variantes de capacidade em função das necessidades

Todos os modelos VF 800 são equipados de série com comando do monitor, uma grande tela tátil em cores de 12,1" e interface HCU integrada.

	VF 830	VF 838 S3	VF 838 S6	VF 838 S9		VF 840	VF 842	VF 848 S9	VF 848 S12		VF 848 S15	
Capacidade de enchimento em kg/h:	6000	3000	6000	6000	9000	9000	12000	9000	10800	12000	10800	15000
Pressão de enchimento em bar:	25	70	70	70	30	25	25	45	45	40	45	30
Capacidade de porcionamento em porções/min.:	800	1000				800	800	1000				
Potencia em KW:	8	20 (com acionamento para moagem 30)				8	16	20 (com acionamento para moagem 30)				
Tremonha de enchimento:	350 litros em uma peça	350 litros em uma peça				350 litros em uma peça	350 litros em uma peça	350 litros em uma peça				

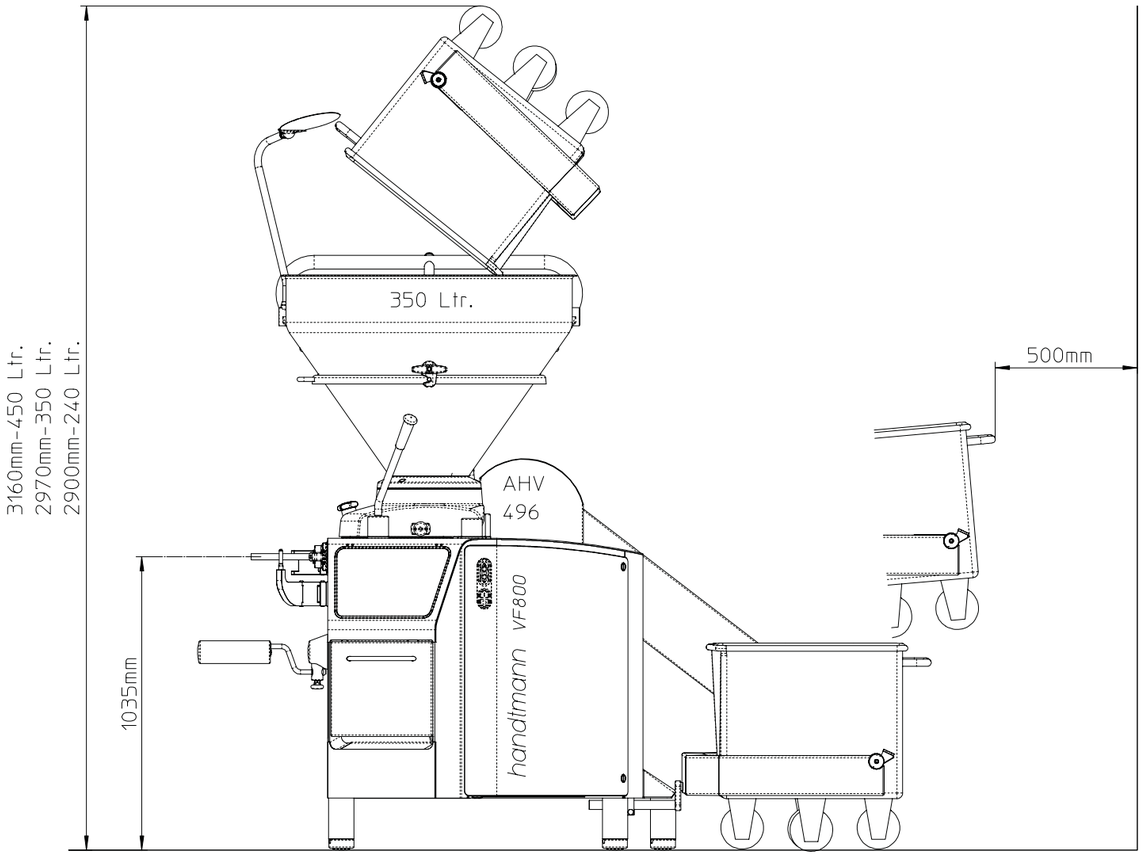

Os pés da máquina são reguláveis em altura em torno de 100 mm

Medidas da caixa em cm (com dispositivo de elevação): 225x160x225.
Medidas da caixa em cm (sem dispositivo de elevação): 150x135x225.

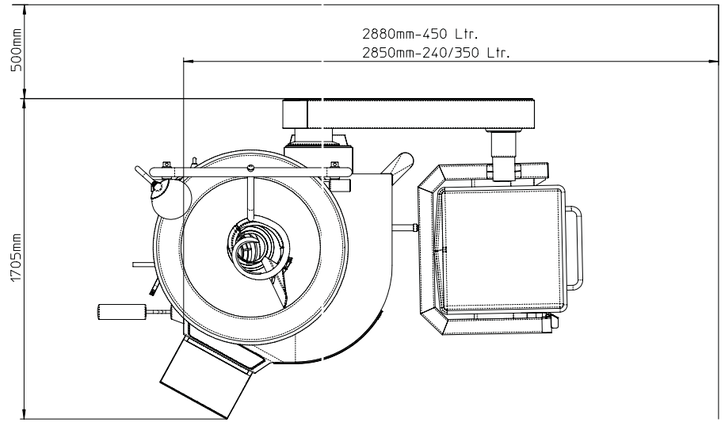

handtmann
Idéias com futuro.

HANDTMANN VF 800

Satisfaz suas exigências do presente e do futuro

Albert Handtmann Maschinenfabrik GmbH & Co. KG
Hubertus-Liebrecht-Str. 10-12
88400 Biberach
Alemanha

Fon : +49 7351 45-0
Fax : +49 7351 45-1501
sales.machines@handtmann.de
www.handtmann.com

Reservado o direito a alterações técnicas.

700933